Thunder Sky Winston

公司地址：福建省漳州市长泰经济开发区兴泰工业园区
(长泰) TEL：0596-8186789 Fax：0596-8186678
(深圳) TEL：0755-86026789 Fax：0755-8602 6678
技术服务部 :Service Email:service@winston-battery.com
http://www.thundersky-winston.com
Email: winston@winston-battery.com

雷天温斯顿储能类“水性锂钇动力电池”性能说明

THUNDER SKY WINSTON ENERGY STORAGE TYPE“WATER-BASED LITHIUM YTTRIUM POWER BATTERY” PERFORMANCE SPECIFICATION

单体电池尺寸
DIMENSIONS

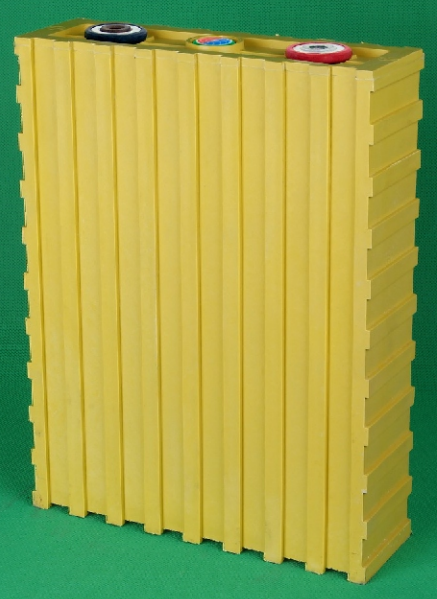

型号（MODEL）:TSWB-LYP160AHA(B)

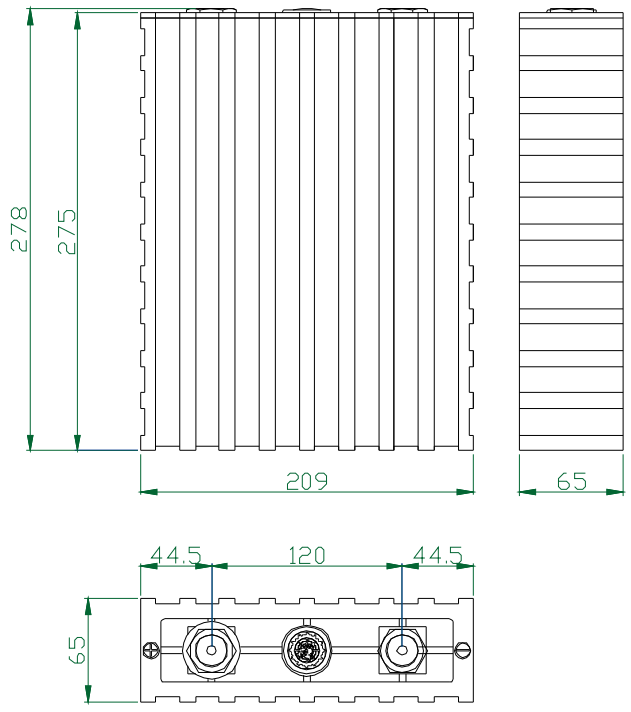

技术参数
SPECIFICATIONS

型号（MODEL）	TSWB-LYP160AHA(B)	
标称容量 Nominal Capacity	160AH	
规格 SPEC	长 L	209mm
	宽 W	65mm
	高 H	278mm
工作电压 Operation Voltage	充电 Charge	4.0(V)
	放电 Discharge	2.8(V)
内阻 Lnternal resistance	≤0.4(mΩ)	
最大放电电流 Max Discharge Current	恒电流 Constant Current	≤3CA
	脉冲试 Lmpulse Current	≤10CA
标准充放电电流 StandardCharge/ DischargeCurrent	80A(0.5CA)	
循环寿命 Cycle Life	(80%DOD)	≥5000Times
	(70%DOD)	≥7000Times
壳体耐温性 Temperature Durability Of Case	≤200℃	
适应环境 Operationg Temperature	充电 Charge	-45℃~85℃
	放电 Discharge	
	存储湿度 Storage Humidity	≤75%RH
自放电率（月） Self-discharge Rate	≤1%（月/Monthly）	
单体电池重量 Weight	5.7kg±150g	

TSWB-LYP160AHA(B)型电池的充放电特性
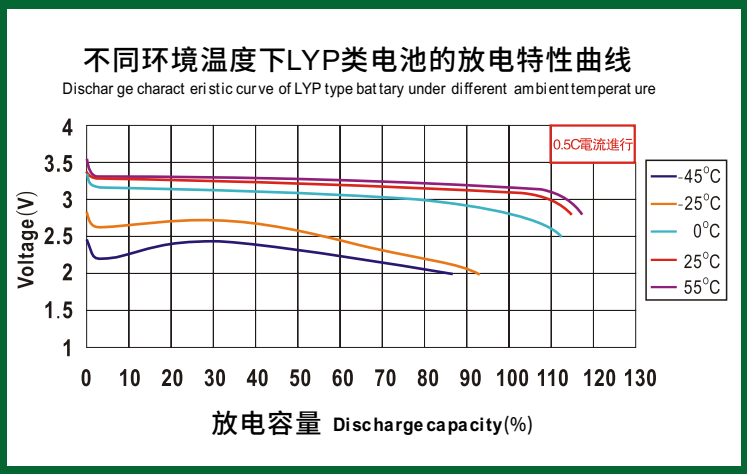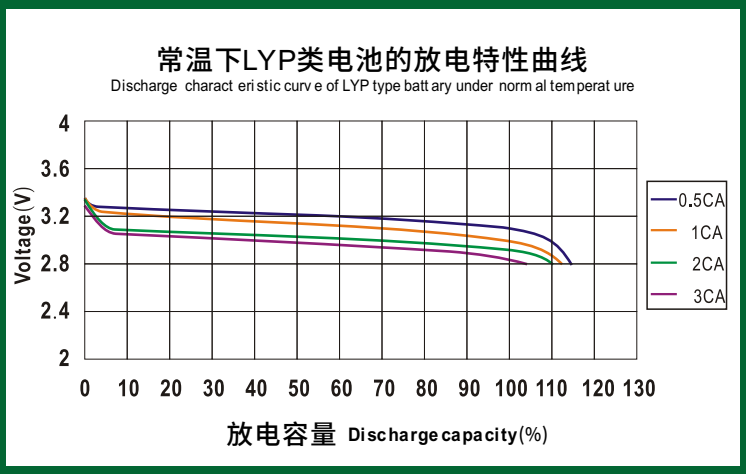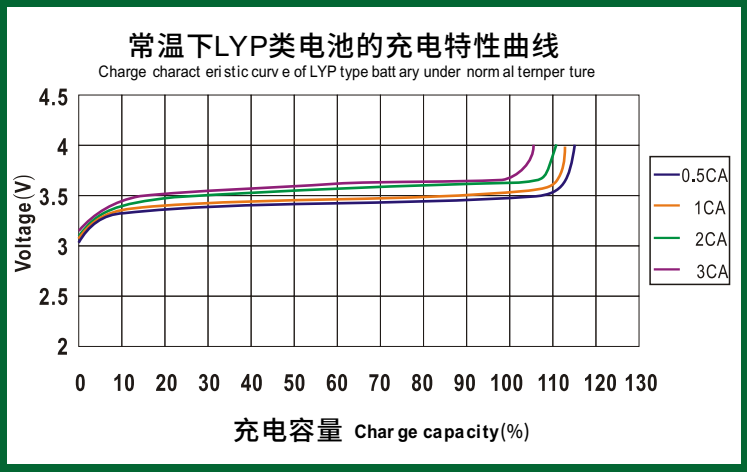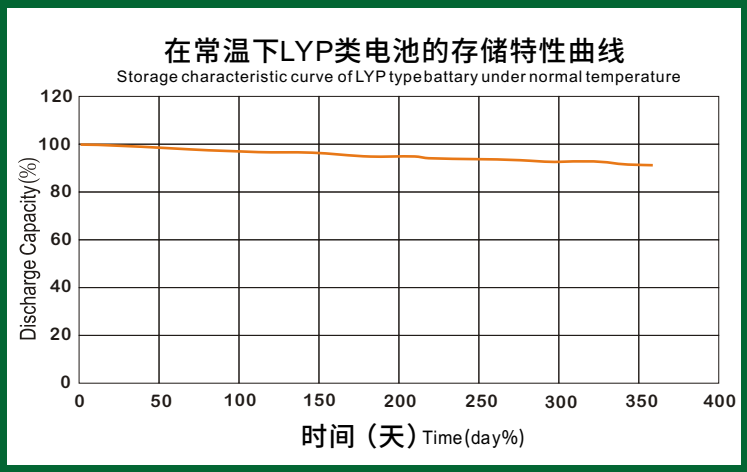
TSWB-LYP160AHA(B) CHARGE&DISCHARGE CHART